FICHE ARTICLE / *Product data sheet* (F0228) TM0655G001

Version C SUPPORT D'ASSEMBLAGE

Version GEODE de l'Article / *Geode Part Version :*	C Engineering
Code OTAN fabricant / *Manufacturer NATO Code :*	F0228
Unité / *Unit :*	pièce
Vie limite / *Life limited part :*	Non
Sujet à péremption / *Subject to cure date :*	Non
Classification / *Classification :*	Catégorie 3 groupe 2
Durée limite de stockage (jours) / *Storage limit (days) :*	-1

DOCUMENTS DE REFERENCE / *Reference documents*

ARTICLE DEFINI SELON LE DOCUMENT ST_02100 : Normes, d'application obligatoire pour l' interprétation des dessins TURBOMECA

CE DOCUMENT EST LA PROPRIETE EXCLUSIVE DE LA SOCIETE TURBOMECA, IL NE PEUT ETRE UTILISE SANS SON AUTORISATION.
THIS DOCUMENT IS THE SOLE PROPERTY OF TURBOMECA AND MAY NOT BE USED WITHOUT ITS EXPRESS AUTHORIZATION.

NOMENCLATURE

PL *SH*	REP *ITEM*	QTE *QTY*	DESIGNATION *DESCRIPTION*	FOURNISSEUR *SUPPLIER*	REF. FOURNISS. *SUPPLIER P/N*	REFERENCE TM *TM P/N*
2	1	1	PLATEAU ***PLATE***	TM	.	TM0655P001
2	2	1	GUIDE ***GUIDE***	TM	.	TM0655P002
2	3	3	VIS CHC M6-20 ***SCREW CHC M6-20***	STD (OU TM) ***STD (OR TM)***	.	(1616060201)
.	.	.	.	.	.	.
.	.	.	.	.	.	.
.	.	.	.	.	.	.
.	.	.	.	.	.	.
.	.	.	.	.	.	.
.	.	.	.	.	.	.
.	.	.	.	.	.	.
.	.	1	CARTON DOUBLE EP. 350x350x300 ***TH. DOUBLE CARDBOARD 350x350x300***	TM	.	9678150070
S/P ***A/D***	.	1	ETIQUETTE ***LABEL***	TM	.	8815099808
.	.	.	.	.	.	.
.	.	.	.	.	.	.
.	.	.	.	.	.	.
.	.	.	.	.	.	.
.	.	.	.	.	.	.
.	.	.	.	.	.	.
.	.	.	.	.	.	.
.	.	.	.	.	.	.
.	.	.	.	.	.	.

DATE	EVOLUTIONS / *UP DATING*	INDICE *INDEX*
11/06/02	MODIFIE REP.2. ***MODIFIED IT.2.***	B
11/03/08	AJOUTE TRADUCTION EN ANGLAIS. ***ENGLISH TRANSLATION ADDED.***	C

Plan dessine D.A.O a l'aide du logiciel :MICROCADDS Revision : 6
DRAWING DRAWN IN C.A.D. WITH MICROCADDS V6 SOFTWARE

DESSINE PAR: *DRAWN BY:* SEPS CDS LE: 25/08/99

VERIFIE PAR: *APPROVED BY:* C.FROUIN

INTERPRETATION DES DESSINS SELON: *INTERPRETATION OF DRAWINGS AS PER:* ST 2100

MACHINE/*ENGINE:* ARRIUS 2 (B-B1-C-K)

DESIGNATION PIECE/*DESCRIPTION:* MODULE GENERATEUR/*GENERATOR MODULE*

N°PIECE/*PART NUMBER:* 7 OEM 02 600 0

DESIGNATION OUTILLAGE
SUPPORT D'ASSEMBLAGE
TOOL NAME
ASSEMBLY SUPPORT

CE DESSIN EST LA PROPRIETE DE LA SOCIETE TURBOMECA, IL NE PEUT ETRE COMMUNIQUE OU REPRODUIT SANS SON AUTORISATION
THIS DRAWING IS THE PROPERTY OF TM AND MAY NOT BE COPIED OR COMMUNICATED WITHOUT EXPRESS AUTHORIZATION

ECHELLE *SCALE* .

Turbomeca Groupe SAFRAN

CODE FABRICANT F0228 / *MANUFACTURER CODE*

FORMAT *SIZE* A3

TM0655G001

PLANCHE *SHEET* 0-2

C	E.DOUMECQ
DATE:	11/03/08
B	E.COUSTE
DATE:	11/06/02
A	C.FROUIN
DATE:	25/08/99

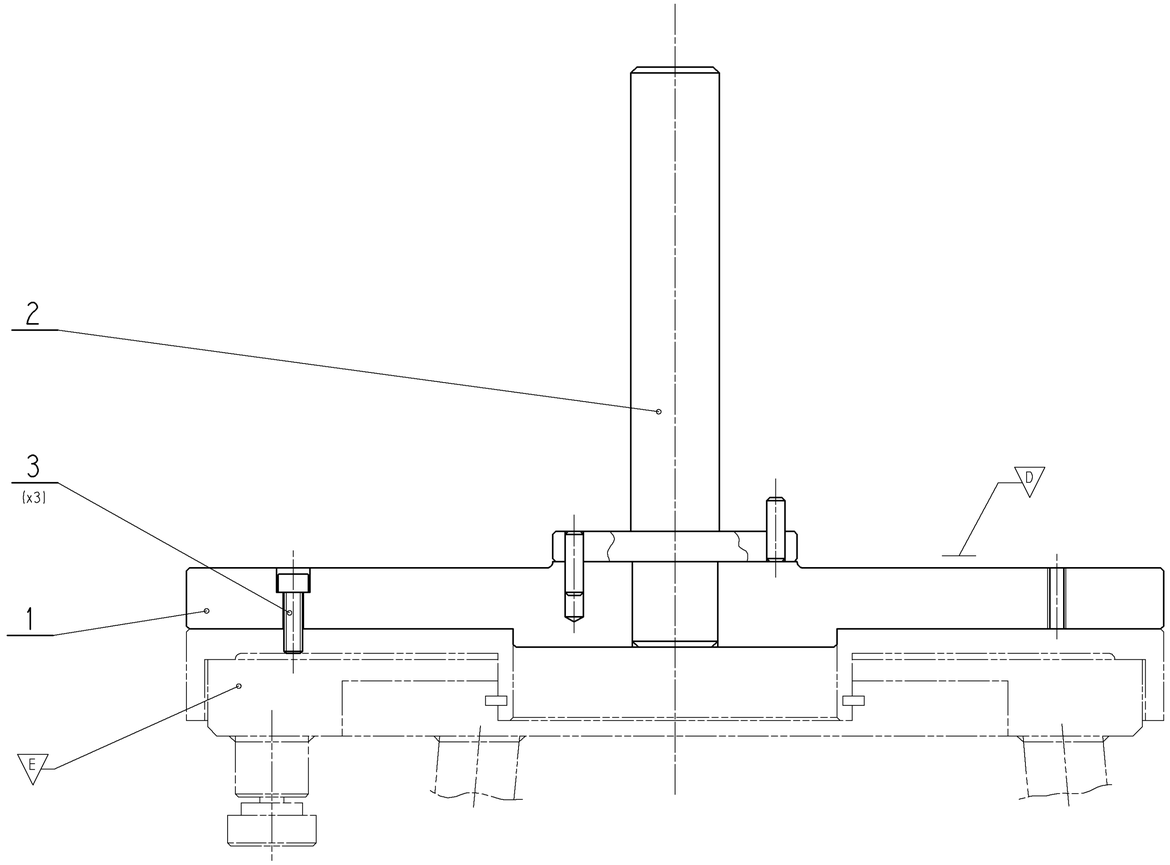

E SOCLE DE TRAVAIL 881 2 009 000.
BASE PLATE 881 2 009 000.

D ZONE DE MARQUAGE DU NUMERO D'IMMATRICULATION OUTILLAGE SUIVANT GUIDE DE PRODUCTION UP1019.
TOOL MARKING AREA P/N AS PER UP1019 PRODUCTION GUIDE.

C LES COTES ET CRITERES DU PLAN REPERES ⊖ SONT A TRANSCRIRE SUR LE "CERTIFICAT DE CONFORMITE"
THE DIMENSIONS AND THE CRITERA OF THE DRAWING INDICATED WITH ⊖ MUST BY COPIED ON THE "CERTIFICATE OF COMPLIANCE"

B PROCESS : VOIR GAMME DE MONTAGE.
PROCESS : REFER TO SCHEDULE.

A FONCTION : SUPPORTER LE MODULE GENERATEUR.
FUNCTION : SUPPORT GENERATOR MODULE.

ALL DIMENSIONS ARE IN MILLIMETERS

Plan dessiné D.A.O à l'aide du logiciel :MICROCADDS Revision : 6
DRAWING DRAWN IN C.A.D. WITH MICROCADDS V6 SOFTWARE

DESSINE PAR: *DRAWN BY:* SEPS CDS LE: 25/08/99	VERIFIE PAR: *APPROVED BY:* C.FROUIN	INTERPRETATION DES DESSINS SELON: *INTERPRETATION OF DRAWINGS AS PER:* ST 2100	DATE:
MACHINE/*ENGINE:* ARRIUS 2 (B-B1-C-K)	DESIGNATION PIECE/*DESCRIPTION:* MODULE GENERATEUR/*GENERATOR MODULE*	N°PIECE/ *PART NUMBER:* 7 0EM 02 600 0	DATE:
DESIGNATION OUTILLAGE SUPPORT D'ASSEMBLAGE			DATE:
TOOL NAME *ASSEMBLY SUPPORT*			DATE:
CE DESSIN EST LA PROPRIETE DE LA SOCIETE TURBOMECA, IL NE PEUT ETRE COMMUNIQUE OU REPRODUIT SANS SON AUTORISATION *THIS DRAWING IS THE PROPRIETE OF TM AND MAY NOT BE COPIED OR COMMUNICATED WITHOUT EXPRESS AUTHORIZATION*			DATE:
ECHELLE *SCALE* 1/1	Turbomeca Groupe SAFRAN	CODE FABRICANT F0228 / *MANUFACTURER CODE*	C JE.DOUMECQ DATE:11/03/08
FORMAT *SIZE* A1	TM0655G001	PLANCHE *SHEET* 1/1	B JE.COUSTE DATE:11/06/02
			A JC.FROUIN DATE:25/08/99

DATE	EVOLUTIONS / *UP DATING*	INDICE *INDEX*
11/06/02	MODIFIE Ø29 $^{-0.1}_{-0.2}$ --> Ø29 $^{-0.3}_{-0.5}$ ***MODIFIED Ø29 $^{-0.1}_{-0.2}$ --> Ø29 $^{-0.3}_{-0.5}$***	B

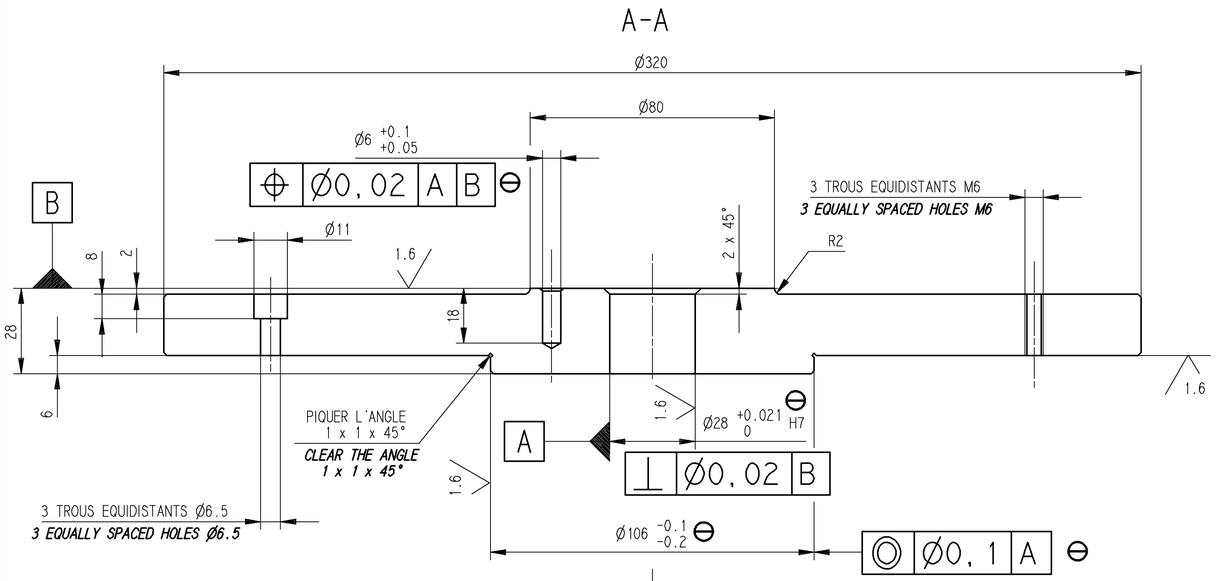

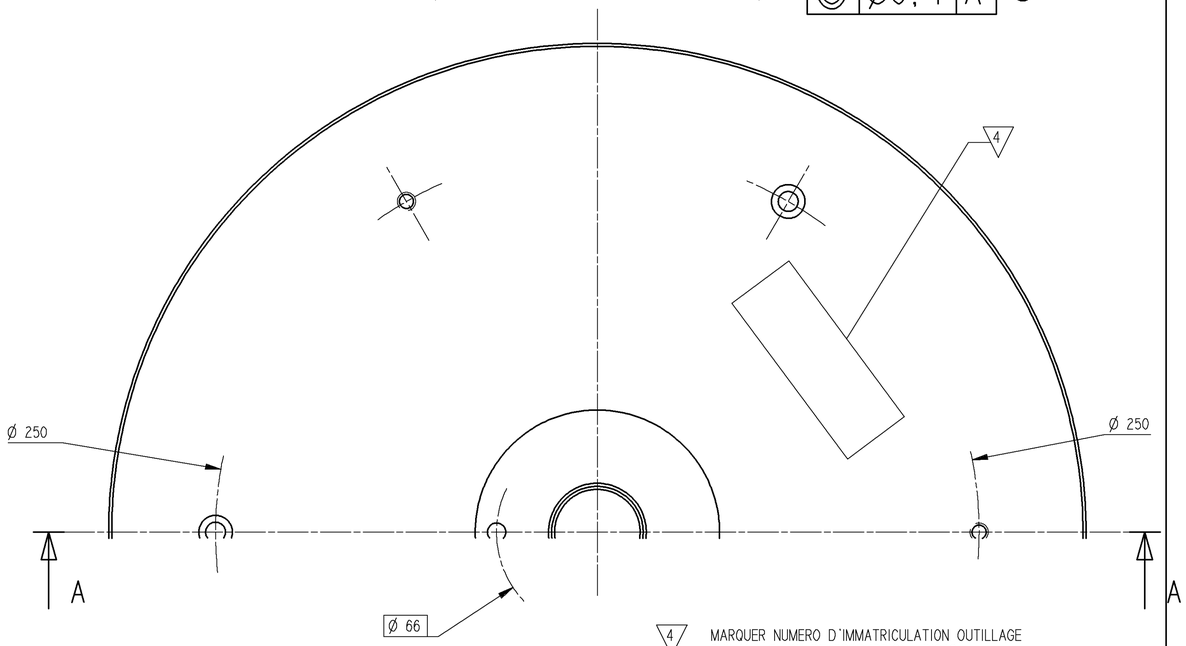

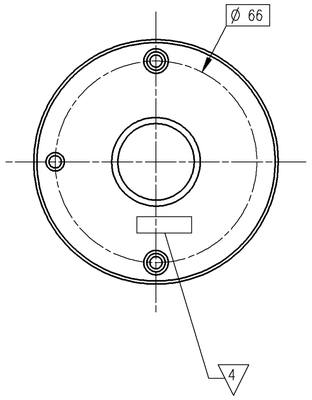

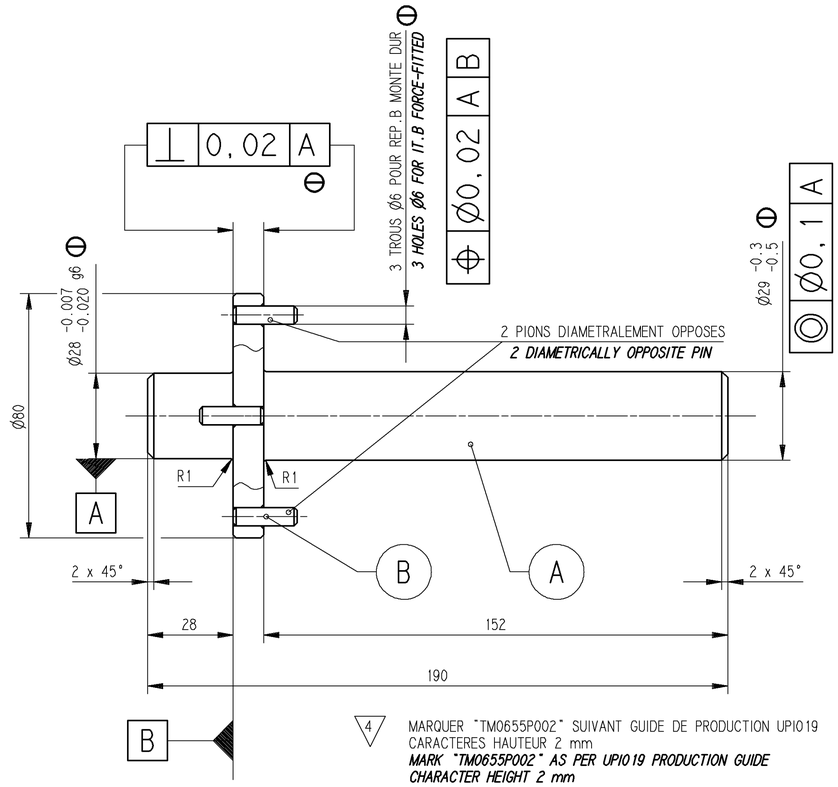

4 MARQUER NUMERO D'IMMATRICULATION OUTILLAGE
SUIVANT GUIDE DE PRODUCTION UP1019.
CARACTERES HAUTEUR 4 mm
MARK THE TOOL P/N AS PER UP1019 PRODUCTION GUIDE
CHARACTER HEIGHT 4 mm

3 PROTECTION: OXYDATION ANODIQUE NOIRE
PROTECTION: BLACK ANODIZING

2 CHANFREINS NON COTES: 1 A 45°
NON-DIMENSIONED CHAMFERS: 1 AT 45°

1 CASSER LES ARETES VIVES PAR CH. 0.2 A 0.3 A 45°
BREAK THE SHARP EDGES BY CH. 0.2 TO 0.3 AT 45°

4 MARQUER "TM0655P002" SUIVANT GUIDE DE PRODUCTION UP1019
CARACTERES HAUTEUR 2 mm
MARK "TM0655P002" AS PER UP1019 PRODUCTION GUIDE
CHARACTER HEIGHT 2 mm

3 PROTECTION: OXYDATION ANODIQUE NOIRE POUR REP.A
PROTECTION: BLACK ANODIZING FOR IT.A

2 CHANFREINS NON COTES: 1 A 45°
NON-DIMENSIONED CHAMFERS: 1 AT 45°

1 CASSER LES ARETES VIVES PAR CH. 0.2 A 0.3 A 45°
BREAK THE SHARP EDGES BY CH. 0.2 TO 0.3 AT 45°

REP *ITEM*	QUANT *QUANT*	DESIGNATION *DESCRIPTION*	MATIERE / FOURNIS. *MATERIAL / SUPPL.*	OBS. / REF. *NOTE / REF.*
B	3	PION Ø6 LG.: 21 ***PIN Ø6 LG.: 21***	STUBS .	. .
A	1	CORPS ***BODY***	2024 .	. .

GUIDE	VOIR TABLEAU .	USINAGE/*MACHINING* 1.6	ECHELLE *SCALE* 1/1	SEPS CDS 25/08/99
GUIDE	*REFER TO TABLE* .	TM0655P002		

PLATEAU	2024 .	USINAGE/*MACHINING* 1.6 / 3.2	ECHELLE *SCALE* 1/1	SEPS CDS 25/08/99
PLATE	. .	TM0655P001		

Plan dessiné D.A.O à l'aide du logiciel : MICROCADDS Revision : 6
DRAWING DRAWN IN C.A.D. WITH MICROCADDS V6 SOFTWARE

DESSINE PAR: *DRAWN BY:* SEPS CDS LE: 25/08/99	VERIFIE PAR: *APPROVED BY:* C.FROUIN	INTERPRETATION DES DESSINS SELON: *INTERPRETATION OF DRAWINGS AS PER:* ST 2100
MACHINE/*ENGINE:* ARRIUS 2 (B-B1-C-K)	DESIGNATION PIECE/*DESCRIPTION:* MODULE GENERATEUR/*GENERATOR MODULE*	N°PIECE/*PART NUMBER:* 7 OEM 02 600 0

DESIGNATION OUTILLAGE
SUPPORT D'ASSEMBLAGE
TOOL NAME
ASSEMBLY SUPPORT

CE DESSIN EST LA PROPRIETE DE LA SOCIETE TURBOMECA, IL NE PEUT ETRE COMMUNIQUE OU REPRODUIT SANS SON AUTORISATION
THIS DRAWING IS THE PROPERTY OF TM AND MAY NOT BE COPIED OR COMMUNICATED WITHOUT EXPRESS AUTHORIZATION

ECHELLE *SCALE* .

Turbomeca Groupe SAFRAN — CODE FABRICANT F0228 / *MANUFACTURER CODE*

FORMAT *SIZE* A1 — TM0655G001 — PLANCHE *SHEET* 2

EVOLUTION: VOIR PLANCHE 0
UP DATING: REFER TO SHEET 0